Dane aktualne na dzień: 27-11-2026 11:57

Link do produktu: https://banzaicars.eu/sruby-heksagonalne-v3-skala-124-scalecarsonline-sco-r015-p-1204.html

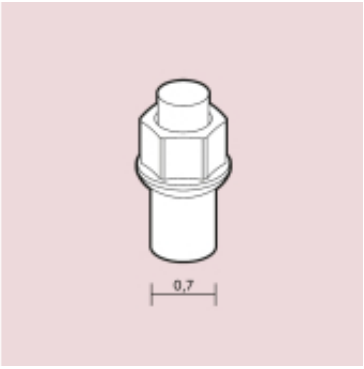

Śruby heksagonalne V.3 skala 1/24 scalecarsonline SCO-R015

Cena	**27,89 zł**
Dostępność	**Aktualnie niedostępny**
Numer katalogowy	**SCOR015**
Kod producenta	**SCO-R015**

Opis produktu

Śruby heksagonalne V.3 skala 1/24 scalecarsonline SCO-R015

SCOR015

skala: 1/24

scalecars.online

opakowanie zawiera 60 szt

"Unikalny Wyraz Twojego Modelu: Waloryzacja i Dodatki Modelarskie w Świecie Samochodów w Skali 1/24"

Początkowy akapit:
W świecie modelarstwa samochodowego istnieje niekończące się morze możliwości, które pozwalają na stworzenie wyjątkowego i realistycznego modelu. Jednym z kluczowych elementów, które zdecydowanie wpływają na efekt końcowy, jest zastosowanie waloryzacji oraz dodatków modelarskich, takich jak wydruki 3D żywiczne czy szczegółowe elementy, takie jak Śruby heksagonalne V.3 w skali 1/24 od ScaleCarsOnline (SCO).

Dlaczego warto stosować waloryzację do modeli samochodów?
Waloryzacja to proces, który podnosi estetykę i realistyczność modelu poprzez dodanie szczegółów, które nie są dostępne w standardowym zestawie do sklejania. W przypadku modeli samochodów w skali 1/24, zastosowanie waloryzacji może sprawić, że Twój model stanie się prawdziwą miniaturą rzeczywistego pojazdu. Dodanie realistycznych detali, takich jak precyzyjnie odwzorowane elementy wnętrza, poprawione detale karoserii czy realistyczne malowanie, sprawi, że Twój model wyróżni się wśród innych.

Dodatki modelarskie jako klucz do doskonałości:
Wydruki 3D żywiczne oraz inne dodatki modelarskie to doskonały sposób na podniesienie poziomu detali w Twoim modelu samochodu. Na przykład, Śruby heksagonalne V.3 od ScaleCarsOnline (SCO) w skali 1/24 to idealny przykład tego, jak dodatek modelarski może wpłynąć na wygląd i realizm modelu. Te śruby, wykonane z najwyższej jakości materiałów, są nie tylko wiernym odwzorowaniem rzeczywistych elementów, ale także oferują imponującą precyzję, a nawet imitują nakrętki na trzpieniu.

Efekt końcowy:
Kiedy dołączysz waloryzację i dodatki modelarskie do swojego projektu, efekt końcowy staje się znacznie imponujący. Model samochodu w skali 1/24 z dokładnymi detalami, takimi jak Śruby heksagonalne V.3 od SCO, przyciąga uwagę nie tylko ze względu na swoje wymiary, ale również dzięki realistycznym elementom, które przypominają rzeczywiste pojazdy. Każdy, kto zobaczy Twój model, będzie pod wrażeniem precyzji i staranności, jaką włożyłeś w jego budowę.

Podsumowanie:
Stosowanie waloryzacji oraz dodatków modelarskich to klucz do stworzenia modelu samochodu, który wyróżnia się spośród innych. Dzięki elementom takim jak Śruby heksagonalne V.3 w skali 1/24 od ScaleCarsOnline, możesz osiągnąć niezrównaną precyzję i realizm. Pamiętaj, że detale czynią różnicę, a twój model może być wyjątkowy dzięki dbałości o każdy element.