Dane aktualne na dzień: 27-11-2026 11:57

Link do produktu: https://banzaicars.eu/sruby-heksagonalne-v5-skala-124-scalecarsonline-sco-r017-p-1208.html

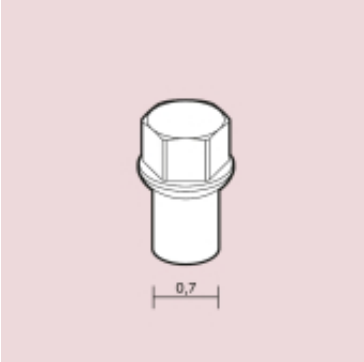

Śruby heksagonalne V.5 skala 1/24 scalecarsonline SCO-R017

Cena	**27,89 zł**
Dostępność	**W magazynie**
Numer katalogowy	**SCOR017**
Kod producenta	**SCO-R017**

Opis produktu

Śruby heksagonalne V.5 skala 1/24 scalecarsonline SCO-R017

SCOR017

skala: 1/24

scalecars.online

opakowanie zawiera 60 szt

"Podnoszenie Poziomu Realizmu: Waloryzacja i Dodatki Modelarskie dla Pasjonatów Samochodów w Skali 1/24"

Tekst:

W świecie modelarstwa samochodowego, detale są kluczowe. Dla pasjonatów, którzy pragną osiągnąć najwyższy poziom realizmu, stosowanie waloryzacji do modeli samochodów staje się nieodłącznym elementem procesu tworzenia. Jednym z kluczowych aspektów, który znacząco wpływa na wierność odwzorowania, są dodatki modelarskie, takie jak żywiczne wydruki 3D oraz precyzyjne elementy, na przykład **Śruby heksagonalne V.5 w skali 1/24** od ScaleCarsOnline (SCO-R017).

Dlaczego warto stosować waloryzację do modeli samochodów?
1. Wierność Odwzorowania:
Stosując waloryzację, modelarze mają możliwość podniesienia poziomu detali na swoich pojazdach. Zastosowanie wysokiej jakości części, takich jak elementy imitujące śruby heksagonalne, pozwala na dokładne odwzorowanie rzeczywistych detali samochodów.

2. Unikalność i Indywidualizacja:
Waloryzacja umożliwia dodanie unikalnych elementów do modelu, co pozwala modelarzom wyrazić swoją kreatywność. Śruby heksagonalne V.5 w skali 1/24 od **ScaleCarsOnline** to doskonały przykład, jak drobne detale mogą nadać pojazdowi indywidualny charakter.

3. Realistyczny Efekt Końcowy:
Dzięki zastosowaniu waloryzacji, model samochodu nabiera życia. Precyzyjne detale sprawiają, że efekt końcowy jest nie tylko wierny oryginałowi, ale także imponujący pod względem realizmu.

Dodatki Modelarskie: Śruby heksagonalne V.5 w skali 1/24 od ScaleCarsOnline
1. Niesamowita Precyzja:
Śruby heksagonalne V.5 to doskonały przykład dokładności, jaką można osiągnąć dzięki dodatkom modelarskim. Każdy element został starannie odwzorowany, co przekłada się na imponującą precyzję wykonania.

2. Materiały Najwyższej Jakości:
Wykorzystane materiały, w tym żywiczne wydruki 3D, gwarantują trwałość i estetykę. Modelarze mogą być pewni, że ich praca nie tylko będzie realistyczna, ale również trwała.

3. Łatwość Montażu:
Pomimo wysokiej precyzji, dodatki te są zaprojektowane z myślą o łatwości montażu. Dzięki temu nawet początkujący modelarze mogą cieszyć się korzyściami wynikającymi z zastosowania tak precyzyjnych elementów.

Podsumowanie:
Stosowanie waloryzacji do modeli samochodów oraz korzystanie z wysokiej jakości dodatków modelarskich, takich jak Śruby heksagonalne V.5 w skali 1/24 od ScaleCarsOnline, to klucz do osiągnięcia najwyższego poziomu realizmu w modelarstwie samochodowym. Pasjonaci, którzy pragną stworzyć niezapomniane dzieło, powinni zwrócić uwagę na detale, które sprawią, że ich modele staną się nie tylko repliką, lecz prawdziwym arcydziełem sztuki.